CAHIER DES CHARGES - SOLAR MIX & MATCH - BÉTON AUTOPLAÇANT

CAHIER DES CHARGES

SOLAR PICNIC SET

Dimensions (Lxlxh cm)	Type	Poids (kg)
230x75x80	USB, Draadloos, LED, 230V	1460,00

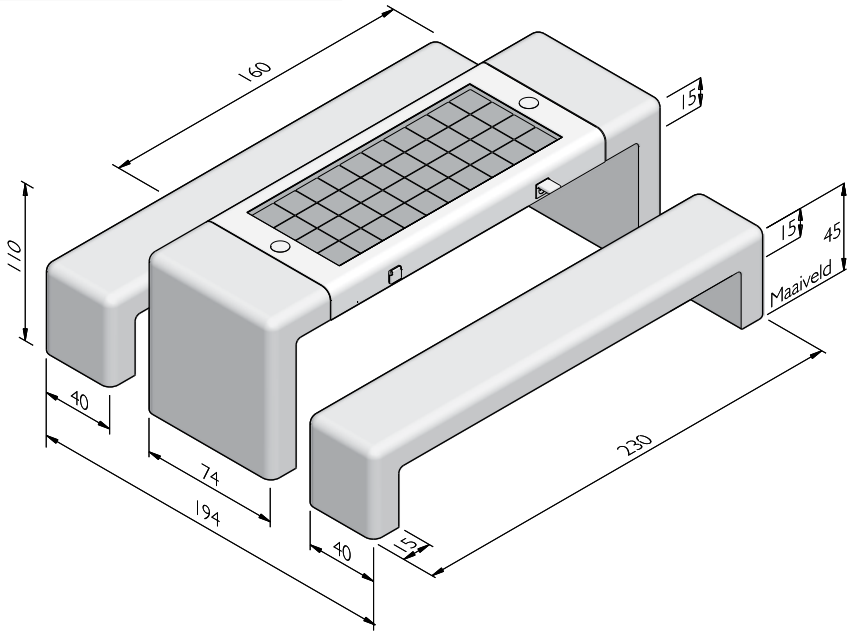

STRUCTURES

La ligne de produit Solar Mix & Match est disponible dans les structures suivantes:	
Béton autoplaçant	Apparence de béton lisse, gris ou de couleur et à couler dans quasiment n'importe quelle forme

COULEURS

Street Art | Street Safe | Street Care | Street Works

Les caractéristiques ont été collectées avec le plus grand soin et rédigées selon les dernières connaissances techniques. Stradus décline toute responsabilité en cas d'erreur ou de lacune et toute conséquence en découlant. Dans l'intérêt de l'innovation, nous nous réservons le droit d'adapter nos produits et systèmes.